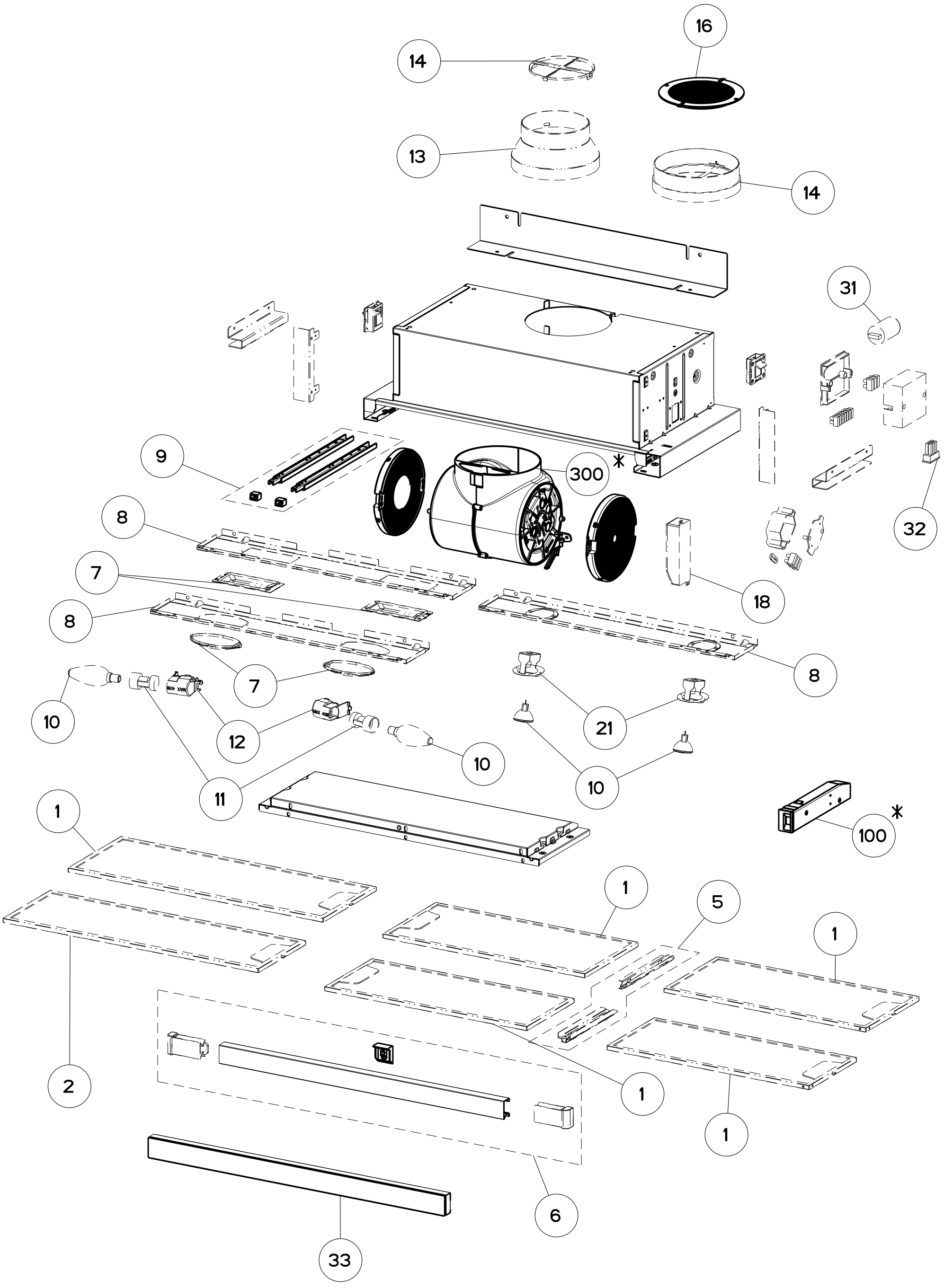
16
14
13
14
31
9
300 *
32
8
7
18
8
8
7
10
12
21
10
11
10
1
100 *
1
5
1
2
1
1
6
33

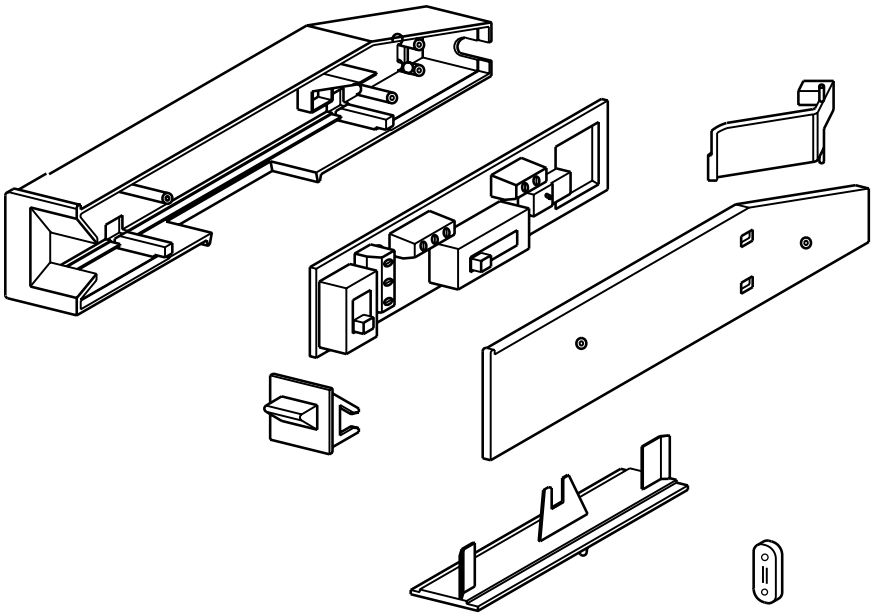

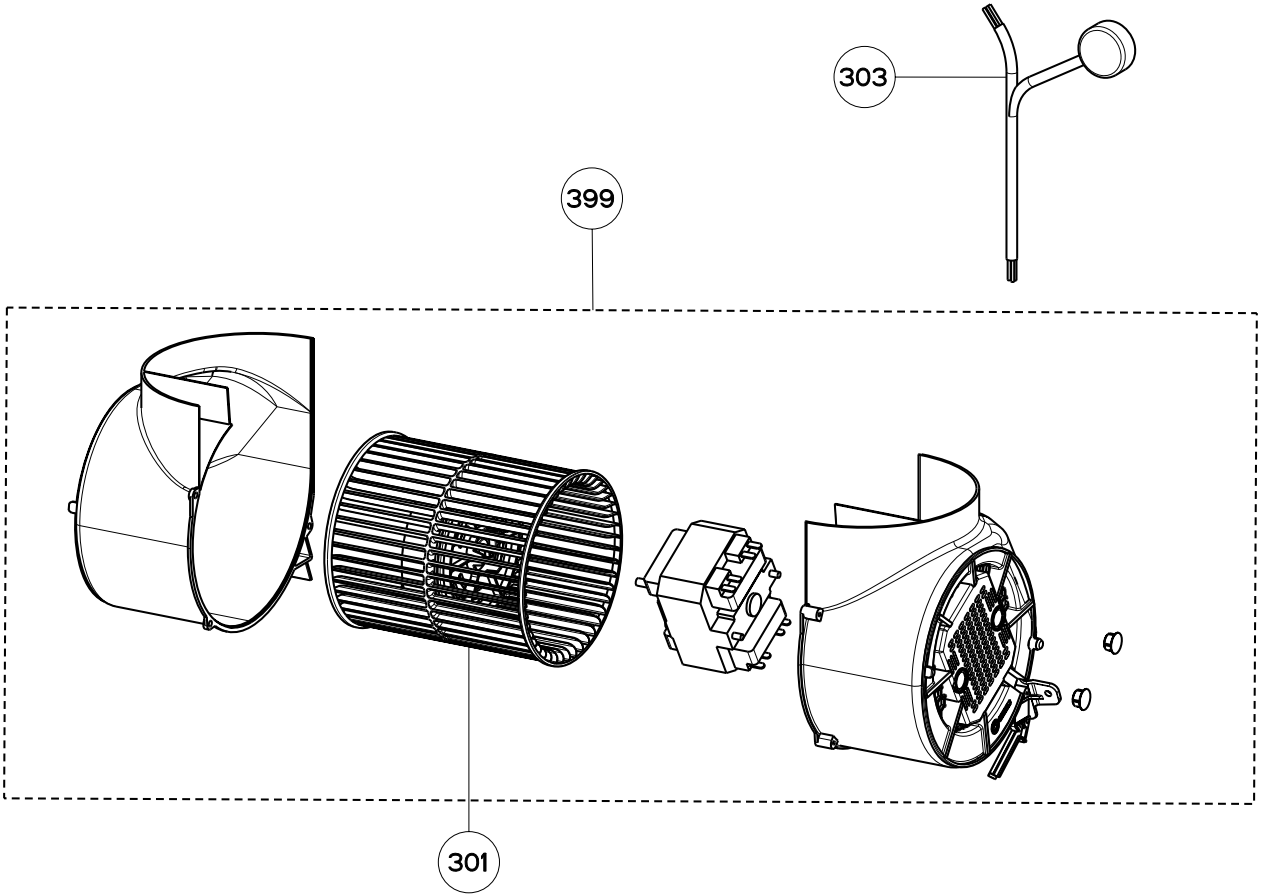
303
399
301